THERMOBILE



PARTS LIST Bio Energy 3

Thermobile Industries BV +31(0)76 587 34 50
Fax +31 (0)76 587 27 89 www.thermobile.com

Thermobile UK Ltd +44 (0) 2476 35 79 60
Fax +44(0) 2476 35 79 69

Thermobile France S.a.r.l. +33(0)2 38 76 59 25

THERMOBILE

Bio Energy 3

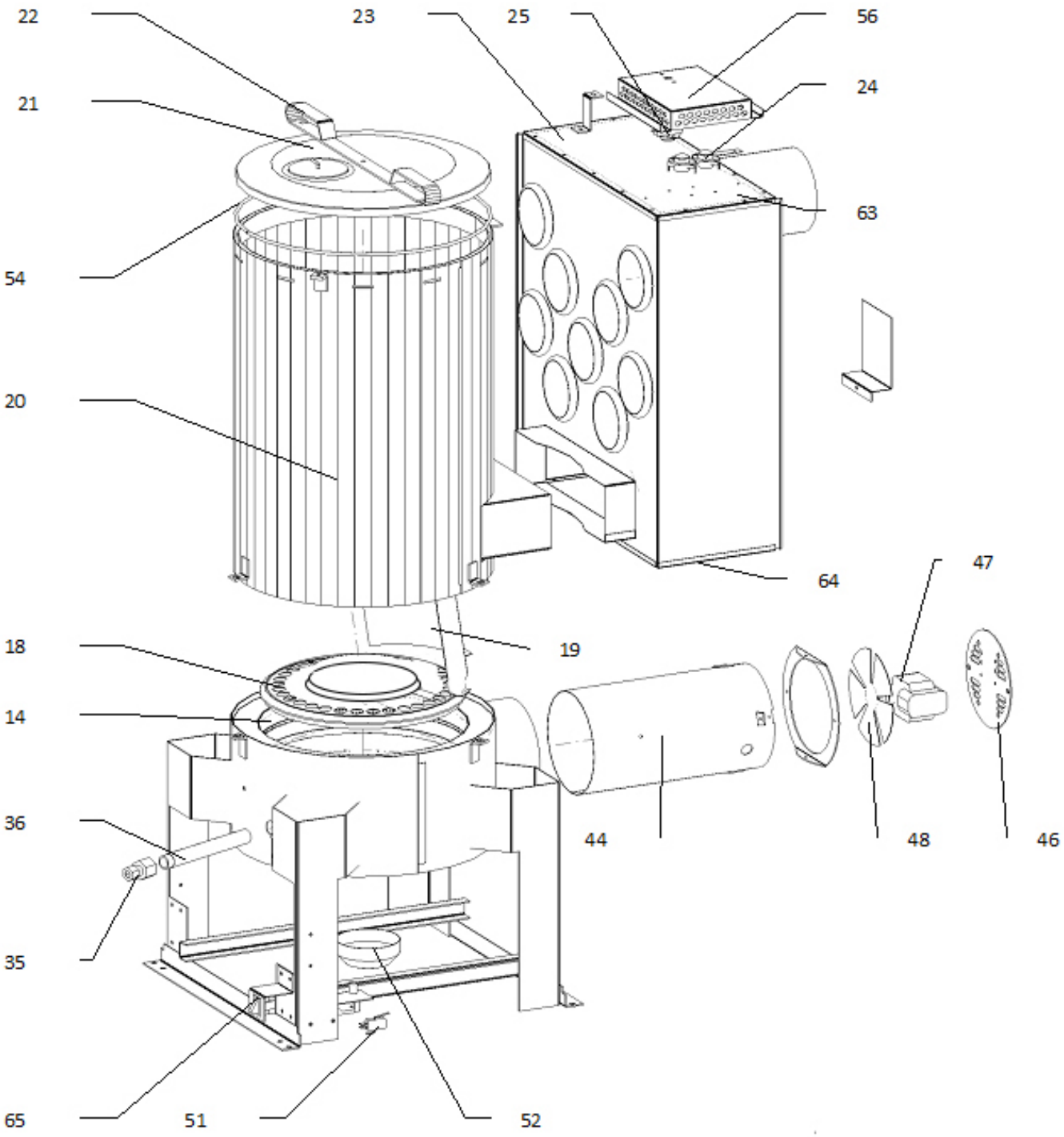

THERMOBILE

Bio Energy 3

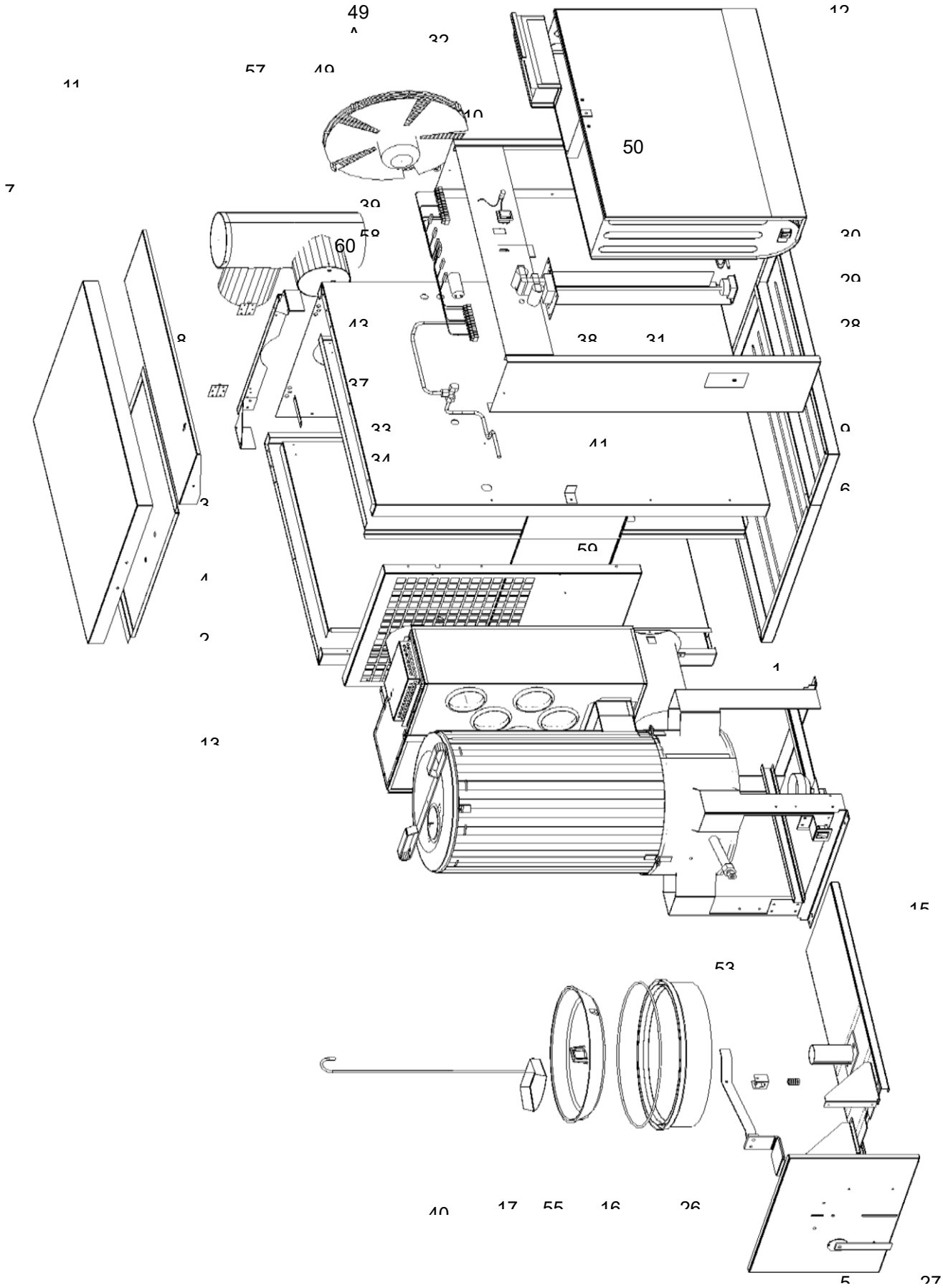

THERMOBILE®

	NEDERLANDS	ENGLISH	DEUTSCH	FRANCAIS
1	ZIJWAND RECHTS	SIDE PANEL RIGHT	SEITENWAND RECHTS	PANNEAU DROIT
2	ZIJWAND LINKS	SIDE PANEL LEFT	SEITENWAND LINKS	PANNEAU GAUCHE
3	ACHTERWAND	BACK PANEL	RÜCKWAND	PANNEAU ARRIERE
4	KOELPLAAT	COOLING PLATE	KUHLPLATTE	PANNEAU FRONTAL
5	SCHUIFWAND	SLIDE PANEL	VORDERSEITE SCHIEBEKASTEN	PANNEAU DU TIROIR
5a	HANDVAT	GRIP	GRIFF	POIGNEE DE CAPOT
6	GRONDPLAAT	BOTTOM PANEL	UNTERSCHALE	COUPELLE INFERIEURE
7	BOVENDEKSEL	TOP LID	DECKPLATTE	COUVERCLE SUPERIEUR
7a	HANDVAT	GRIP	GRIFF	POIGNEE DE CAPOT
8	FRAME	FRAME	RAHMENLEISTE	CHASSIS
8a	SCHARNIER	HINGE	SCHARNIER	CHARNIERE
9	ZIJPANEEL LINKS	PANEL LEFT	SEITENWAND LINKS	PANNEAU GAUCHE
10	ZIJPANEEL RECHTS	PANEL RIGHT	SEITENWAND RECHTS	PANNEAU DROIT
11	DEKSEL BEDIENINGSPANEEL	TOP LID OF CONTROL PANEL	DECKPLATTE	COUVERCLE SUPER
12	OLIE TANK	FUEL TANK	BEHALTER	RESERVOIR
12a	HANDVAT	GRIP	GRIFF	POIGNEE
12b	AFTAP PLUG	DRAIN PLUG	ABLASHAHN	BOUCHON DE VIDANGE
12c	SLEUTEL AFTAP PLUG	KEY DRAIN PLUG	SCHLUSSEL ABLASHAHN	CLEF
13	UITBLAASROOSTER	BLOWING GRILLE PANEL	AUSBLASGITTER	GRILLE A SOUFFLER
14	VERDAMPINGSDEEL	VAPORIZING SECTION	ABDÄMPFUNGSTEIL	SECTION D EVAPORATION
15	SCHUIF	SLIDER	SCHIEBEKASTEN	PANNEAU COULISSANT
16	BODEM	BOTTOM	BRENNERSCHALE BEHALTER	SUPPORT COUPELLE
17	BRANDERSCHAAL	COMBUSTION DISH	BRENNERSCHALE	COUPELLE DE COMBUSTION
18	BRANDERRING	UPPER RING	BRENNER RING	ANNEAU DU BRULEUR
19	VLAMKEERSCHOT	BAFFLE PLATE	FLAMMENFUHRUNG	DEFLECTEUR
20	BRANDERKAMER	COMBUSTION CHAMBER	BRENKAMMER	CHAMBRE DE COMBUSTION
21	BRANDERKAMERDEKSEL	COVER COMBUSTION	BRENKAMMER DECKEL	COUVERCLE DE LA CHAMBRE DE COMB.
21a	EXPLOSIE DEKSEL	EXPLOSION COVER	EXPLOSION DECKEL	COUVERCLE EXPLOSION
22	DEKSEL SLUITING	SEALING COVER	DECKEL VERSCHLUSS	POIGNEE DE COUVERCLE
23	WARMTE WISSELAAR	HEAT EXCHANGER	WARMEAUSTAUSCHER	ECHANGEUR DE CHALEUR
24	THERMOSTAAT (2x)	THERMOSTAT (2x)	THERMOSTAT (2x)	THERMOSTAT (2x)
25	MAXIMAAL THERMOSTAAT	LIMIT THERMOSTAT	MAXIMAL THERMOSTAT	MAXIMAL THERMOSTAT
26	HEFBOOM	LEVER	HEBEL	LEVIER
27	VERGRENDELING	LOCKING DEVICE	VERSCHLUSS	DISPOSITIF DE VERROUILAGE
28	BRANDSTOFPOMP	FUEL PUMP	BRENNSTOFFPUMPE	POMPE
29	POMP STEUN	PUMP SUPPORT	STUTZE PUMPE	SUPPORT DE POMPE
30	FILTER	FUEL FILTER	FILTER	FILTRE FUEL

THERMOBILE

	NEDERLANDS	ENGLISH	DEUTSCH	FRANCAIS
31	AANDRIJFAS	DRIVE SHAFT	ANTRIEBSWELLE	ARBRE D'ENTRAINEMENT
31a	SPLITPEN	SPLIT	SPLINT	GOUPILLE
32	TANK FILTER	FUEL TANK FILTER	TANK FILTER	FILTRE
33	3 WEG KOPPELING	3 WAY T-CONNECTER	3 WEG KUPPLUNG	ACCOUPLEMENT
34	TOEVOER LEIDING	SUPPLY LINE	ZUFUHRROHR	TUBE D ALIMENTATION
35	KOPPELING	CONNECTER	KUPPLUNG	ACCOUPLEMENT
36	INLOOPPIJP	DRIP FEED PIPE	EINLAUFROHR	TUBE D ALIMENTATION
37	RETOUR LEIDING	RETURN PIPE	RUCKLEITUNG	TUBE DE RETOUR
38	POMP MOTOR	PUMP MOTOR	PUMPEN MOTOR	MOTEUR DE POMPE
39	SCHAKELAAR	SWITCH	SCHALTER	INTERRUPTEUR
40	SCHEP	SHOVEL	SCHAUFEL	PELLE
41	BEDIENINGSPANEEL	CONTROL PANEL	KONTROLLE PANEL	PANNEAU DE COMMANDE
43	CONDENSATOR	CAPACITOR	KONDENSATOR	CONDENSATEUR
44	ACHTERWAND	FAN HOUSING	VENTILATORGEHAUSE	LOGEMENT DU VENTILATEUR
46	BESCHERMROOSTER	PROTECTION GRILLE	SCHUTZGITTER	GRILLE
47	MOTOR	MOTOR	MOTOR	MOTEUR
48	VERBRANDINGSLUCHTFAN	COMBUSTION FAN	VENTILATOR	VENTILATEUR
49	VENTILATOR	HEAT DISTRIBUTOR FAN	HAUPT VENTILATOR	MOTEUR VENTILATEUR
49A	BESCHERMGRIL	PROTECTION GRILLE	SCHUTZGITTER	GRILLE
50	LAMP GEEL	PILOT LIGHT YELLOW	MELDELAMPE GEEL	LAMPE TEMOIN JAUNE
50a	LAMP ROOD	PILOT LIGHT RED	MELDELAMPE ROT	LAMPE TEMOIN ROUGE
51	MICROSWITCH OVERLOOP BEKER	SWITCH OVERFLOW CUP	MIKRO SCHALTER	MICRO INTERRUPTEUR
52	OVERLOOP BEKER	OVERFLOW CUP	UBERLAUF GEFASS	TUBE ALIMENTATION
53	DRUKVEER	COMPRESSION SPRING	DRUCKFEDER	RESSORT DE PRESSION
54	AFDICHTKOORD SMAL	SEALING CORD SMALL	ABDICHTUNGSKORDE SCHMALL	CORDON D ETANCHEITE PETIT
55	AFDICHTKOORD GROOT	SEALING CORD BIG	ABDICHTUNGSKORDE DICK	CORDON D ETANCHEITE GRANDE
56	THERMOSTAAT BEUGEL	THERMOSTAT BRACKET	THERMOSTAT STUTZE	THERMOSTAT BRIDE
57	T-STUK	T-PIECE WITH DRAFT REGULATOR	T-STUCK	TE CHEMINEE DIAM 153
58	KROONSTRIP	CROWN STRIP	KLEMMENREIHE	BANDE CONNECTION
59	KOELPLAAT	COOLING PLATE	KUHLPLATTE	LAME DE REFROIDISSEMENT
60	KABEL BOOM	CABLE LOOM	ELEKTRISCHE DRAHTE	CABLE ELECTRIQUE
61	BOVENKAST WARMTEWISSELAAR	UPPER CASE HEAT EXCHANGER	OBENTEIL WARMEAUSTAUSCHER	PARTIE SUPERIEURE ECHANGEUR
62	ONDERKAST WARMTEWISSELAAR	LOWER CASE HEAT EXCHANGER	UNTERTEIL WARMEAUSTAUSCHER	PARTIE INFERIEURE ECHANGEUR
63	BOVENPLAAT WARMTEWISSELAAR	TOP LID HEAT EXCHANGER	OBEN PLATTE WARMEAUSTAUSCHER	TOLE SUPERIEURE ECHANGEUR
64	ONDERPLAAT WARMTEWISSELAAR	LOWER LID HEAT EXCHANGER	UNTER PLATTE WARMEAUSTAUSCHER	TOLE INFERIEURE ECHANGEUR
65	DEUR SCHAKELAAR	DOOR SWITCH	TUR SCHALTER	INTERRUPTEUR TIROIR
66	DEUR PEDAAL	DOOR PEDAL	FUSSHEBEL	PEDALE

THERMOBILE®

	EDP NR			EDP NR
1	41.910.250_7038/05		28	41.900.591
2	41.910.251_7038		29	41.900.560/01
3	41.910.295_7038/04		30	41.900.609
4	41.925.014		31	41.900.592
5	41.910.123_7038		31a	40.502.000
5a	40.700.037		32	41.900.870/01
6	41.910.073_8957/05		33	41.910.188
7	41.910.261_8957/03		34	41.910.339/02
7a	40.700.037		35	41.910.187
8	41.910.264/01		36	41.910.335
8a	41.900.937		37	41.910.159
9	41.925.018_7038/02		38	41.910.190
10	41.925.019_7038/01		39	40.507.025
11	41.911.043_8957		40	41.900.606_8957
12	41.910.033_8957/02		41	41.925.050_7038/01
12a	46.100.308		43	41.000.173
12b	41.900.936		44	41.910.286_8957
12c	41.900.955		46	41.911.060_8957
13	41.911.009_8957		47	41.910.330
14	41.910.337		48	41.910.331
15	41.910.028/01		49	40.745.040
16	41.910.056/01		49A	41.925.066
17	41.910.145		50	41.900.598
18	41.911.018/01		50a	41.900.599
19	41.910.099/01		51	41.910.004
20	41.910.020/06		52	41.920.170
21	41.910.096		53	41.910.186
21a	41.910.268/01		54	41.900.805
22	41.900.736_8957		55	41.910.196
23	41.911.042		56	41.925.036/05
24	40.000.167		57	41.910.002
25	41.000.206		58	40.202.090
26	41.910.111_8957		59	41.925.025/01
27	41.910.108_8957		60	41.925.030/03
			61	41.911.040/01
			62	41.911.038/02
			63	41.911.041/03
			64	41.911.033
			65	41.910.135
			66	41.910.105_8957

THERMOBILE

EG-VERKLARING VAN OVEREENSTEMMING

THERMOBILE INDUSTRIES B.V.
Konijnenberg 80, 4825 BD BREDA,
verklaart geheel onder eigen verantwoordelijkheid dat het product:

STATIONAIRE LUCHTVERHITTER GESTOOKT OP KOOLZAADOLIE OF BIODIESEL

waarop deze verklaring betrekking heeft, voldoet aan de volgende EG-richtlijnen:
Machinerichtlijn: 2006/42/EG
Laagspanningsrichtlijn: 2006/95/EG
EMC-richtlijn: 2004/108/EG

Nederland, Breda, 09-05-2011 — Maurice de Vlieger, Sales & Marketing Director — Handtekening,

EG-KONFORMITÄTSERKLÄRUNG

THERMOBILE INDUSTRIES B.V.
Konijnenberg 80, 4825 BD BREDA,
erklärt in alleiniger Verantwortung, dass das Produkt:

STATIONÄRER WARMLUFTERZEUGER FÜR RAPSÖL ODER BIODIESEL

auf das sich diese Erklärung bezieht, den folgenden EG-Richtlinien entspricht:
Maschinenrichtlinie: 2006/42/EG
Niederspannungsrichtlinie: 2006/95/EG
EMV-Richtlinie: 2004/108/EG

Niederlande, Breda, 09-05-2011 — Maurice de Vlieger, Sales & Marketing Director — Unterschrift,

CE DECLARATION OF CONFORMITY

THERMOBILE INDUSTRIES B.V.
Konijnenberg 80, 4825 BD BREDA,
declares under its sole responsibility that the product:

STATIONARY HOT AIR HEATER FIRED WITH RAPESEED OIL OR BIODIESEL

to which this declaration relates is in conformity with the following directives:
Machinery Directive: 2006/42/EC
Low Voltage Directive: 2006/95/EC
EMC Directive: 2004/108/EC

The Netherlands, Breda, 09-05-2011 — Maurice de Vlieger, Sales & Marketing Director — Signature,

DÉCLARATION DE CONFORMITÉ CE

THERMOBILE INDUSTRIES B.V.
Konijnenberg 80, 4825 BD BREDA, PAYS-BAS,
déclare sous sa seule responsabilité que le produit :

GÉNÉRATEUR D'AIR CHAUD STATIONNAIRE À HUILE DE COLZA OU BIODIESEL

auquel se réfère cette déclaration est conforme aux directives suivantes :
Directive Machines : 2006/42/CE
Directive Basse Tension : 2006/95/CE
Directive CEM : 2004/108/CE

Pays-Bas, Breda, 09-05-2011 — Maurice de Vlieger, Sales & Marketing Director — Signature,

DECLARACIÓN DE CONFORMIDAD CE

THERMOBILE INDUSTRIES B.V.,
Konijnenberg 80, NL-4825 BD BREDA,
declara, bajo su propia responsabilidad,que los productos:

GENERADOR DE AIRE CALIENTE DE USO ESTACIONARIO QUE UTILIZA ACEITE DE COLZA O BIODIESEL

a los que se refiere esta declaración,se encuentran en conformidad con lassiguientes Directivas:
Directivas sobre máquinas: 2006/42/CE
Directiva de Bajo Voltaje: 2006/95/CE
Directiva sobre compatibilidad electromagnética (EMC): 2004/108/CE

Holanda, Breda, 09-05-2011 — Maurice de Vlieger, Sales & Marketing Director — Signature,